Palackého 493
769 01 Holešov, Všetuly,CZ
Tel.: +420 573 514 211
Fax: +420 573 514 227
E-mail: elko@elkoep.com
Web: www.elkoep.com

Thermo Room
ATR

ATR	ATF	ATC
Prostorový	Podlahový	Kombinovaný
Priestorový	Podlahový	Kombinovaný
Room	Floor	Combined
Pentru incaperi	Pentru pardoseala	Mixte
Pokojowy	Podłogowy	Kombinowany
Szoba	Padló	Kombinált
Комнатный	Напольный	Комбинированный

CZ Analogové termostaty řady Thermo
SK Analógové termostaty radu Thermo
EN Analog thermostats line Thermo
RO Termostate analogice din seria Thermo
PL Analogowy termostat Thermo
HU Thermo – Analóg termosztát
RU Аналоговый термостат ряда Thermo

2500-3016-3017-02VJ-010 Rev.: 3

Varování!

Přístroj je konstruován pro připojení do 1-fázové sítě střídavého napětí a musí být instalován v souladu s předpisy a normami platnými v dané zemi. Instalaci, připojení, nastavení a obsluhu může provádět pouze osoba s odpovídající elektrotechnickou kvalifikací, která se dokonale seznámila s tímto návodem a funkcí přístroje. Přístroj obsahuje ochrany proti přepěťovým špičkám a rušivým impulsům v napájecí síti. Pro správnou funkci těchto ochran však musí být v instalaci předřazeny vhodné ochrany vyššího stupně (A, B, C) a dle normy zabezpečeno odrušení spínaných přístrojů (stykače, motory, induktivní zátěže apod.). Před zahájením instalace se bezpečně ujistěte, že zařízení není pod napětím a hlavní vypínač je v poloze „VYPNUTO". Neinstalujte přístroj ke zdrojům nadměrného elektromagnetického rušení. Pro instalaci a nastavení použijte šroubovák šíře cca 3 mm. Pokud objevíte jakékoliv známky poškození, deformace, nefunkčnosti nebo chybějící díl, neinstalujte tento přístroj a reklamujte ho u prodejce. S výrobkem se musí po ukončení životnosti zacházet jako s elektronickým odpadem.

Varovanie!

Prístroj je konštruovaný pre pripojenie do 1-fázovej siete striedavého napätia a musí byť inštalovaný v súlade s predpismi a normami platnými v danej krajine. Inštaláciu, pripojenie, nastavenie a obsluhu môže realizovať len osoba s odpovedajúcou elektrotechnickou kvalifikáciou, ktorá sa dokonale oboznámila s týmto návodom a funkciou prístroja. Prístroj obsahuje ochrany proti prepäťovým špičkám a rušivým impulzom v napájacej sieti. Pre správnu funkciu týchto ochrán však musí byť v inštalácii predradená vhodná ochrana vyššieho stupňa (A, B, C) a podľa normy zabezpečené odrušenie spínaných prístrojov (stýkače, motory, induktívné záťaže a pod.). Pred začatím inštalácie sa bezpečne uistite, že zariadenie nie je pod napätím a hlavný vypínač je v polohe „VYPNUTÉ". Neinštalujte prístroj k zdrojom nadmerného elektromagnetického rušenia. Pre inštaláciu a nastavenie použite skrutkovač šírky cca 3 mm. Pokiaľ objavíte akékoľvek známky poškodenia, deformácie, nefunkčnosti alebo chýbajúci diel, neinštalujte tento prístroj a reklamujte ho u predajcu. S výrobkom sa musí po ukončení životnosti zaobchádzať ako s elektronickým odpadom.

Warning!

The device is constructed to be connected into 1-phase main and must be installed in accordance with regulations and norms applicable in a particular country. Installation, connection and setting can be done only by a person with an adequate electro-technical qualification which has read and understood this instruction manual and product functions. The device contains protections against over--voltage peaks and disturbing elements in the supply main. Too ensure correct function of these protection elements it is necessary to front-end other protective elements of higher degree (A,B,C) and screening of disturbances of switched devices (contactors, motors, inductive load etc.) as it is stated in a standard. Before you start with installation, make sure that the device is not energized and that the main switch is OFF. Do not install the device to the sources of excessive electromagnetic disturbances. By correct installation, ensure good air circulation so the maximal allowed operational temperature is not exceeded in case of permanent operation and higher ambient temperature. While installing the device use screwdriver width approx. 3 mm. Keep in mind that this device is fully electronic while installing. Correct function of the device is also depended on transportation, storing and handling. In case you notice any signs of damage, deformation, malfunction or missing piece, do not install this device and claim it at the seller. After operational life treat the product as electronic waste.

Avertizare!

Aparatul este construit pentru a fi conectat la curent alternativ monofazic iar instalarea trebuie facuta conform normelor in vigoare din tara respectiva. Instalarea, conectarea, reglarea si deservirea poate sa o faca numai persoana cu o calificare in electrotehnica, care cunoaste in totalitate aceste instructiuni si functionarea aparatului. Aparatul are protectie impotriva supratensiunilor inalte si a perturbarilor de impulsuri din reteaua de alimentare. Pentru functionarea corecta a acestor protectii trebuie ca la instalare sa se introduca protectiile adecvate de grad inalt (A, B, C) si, conform normelor de siguranta si protectie impotriva perturbatiilor pentru aparate (contactoare, motoare, tensiuni de inductie, samd.).Inaintea punerii in functiune a instalatiei asigurati-va ca aparatura sa nu fie sub tensiune si intrerupatorul general e in pozitia ,,OPRIT". Nu instalati aparatul la o sursa care are in exces bruiaj electromagnetic. La instalare si la reglaj folositi surubelnita cu latimea de cca 3 mm. Daca depistati orice deteriorare, deformare, proasta functionare sau componenta lipsa, nu instalati aparatul in cauza si reclamati aceste neajunsuri vanzatorului. Dupa terminarea perioadei de functionare aparatul va trebui considerat deseu electronic.

Ostrzeżenie!

Urządzenie jest przeznaczone dla podłączeń z sieciami 1-fazowymi i musi być zainstalowane zgodnie z normami obowiązującymi w danym kraju. Instalacja, podłączenie, ustawienia i serwisowanie powinny być przeprowadzane przez wykwalifikowanego elektryka, który zna funkcjonowanie i parametry techniczne tego urządzenia. Dla właściwej ochrony zaleca się zamontowanie odpowiedniego urządzenia ochronnego na przednim panelu.Przed rozpoczęciem instalacji główny włącznik musi być ustawiony w pozycji „SWITCH OFF" oraz urządzenie musi być wyłączone z prądu. Nie należy instalować urządzenia w pobliżu innych urządzeń wysyłających fale elektromagnetyczne. Należy użyć śrubokrętu 3mm dla skonfigurowania parametrów urządzenia. W przypadku stwierdzenia jakichkolwiek wad bądź usterek, braku elementów lub zniekształcenia prosimy nie instalować urządzenia tylko skontaktować się ze sprzedawcą. Produkt może być po czasie roboczym ponownie przetwarzany.

Figyelem!

Az eszköz egyfázisú, váltakozó feszültségű hálózatokban történő felhasználásra készült, felhasználásakor figyelembe kell venni az adott ország ide vonatkozó szabványait. A jelen útmutatóban található műveleteket (felszerelés, bekötés, beállítás, üzembe helyzés) csak megfelelően képzett szakember végezheti, aki áttanulmányozta az útmutatót és tisztában van a készülék működésével. Az eszköz megfelelő védelme érdekében bizonyos részek előlappal védendők. A szerelés megkezdése előtt a főkapcsolónak "KI" állásban kell lennie, az eszköznek pedig feszültség mentesnek. Ne telepítsük az eszközt elektromágnesesen túlterhelt környezetbe. A szereléshez és beállításhoz kb 3 mm-es csavarhúzót használjunk. A hibátlan működésnek úgyszintén feltétele a megfelelő szállítás raktározás és kezelés. Bármely sérülésre, hibás működésre utaló nyom vagy hiányzó alkatrész esetén kérjük ne helyezze üzembe a kés-züléket,hanem jellezze ezt az eladónál. Az élettartam leteltével a termék újrahasznosítható, vagy védett hulladékgyűjtőben elhelyezendő.

Внимание!

Изделие произведено для подключения к 1-фазной цепи переменного напряжения 230 V. Монтаж изделия должен быть произведен с учетом инструкций и нормативов данной страны. Монтаж, подключение, настройку и обслуживание может проводить специалист с соответственной электротехнической квалификацией, который изучил эту инструкцию применения и функции изделия. Автомат оснащен защитой от перегрузок и посторонних импульсов в подключенной цепи. Для правильного функционирования этих охран при монтаже дополнительно необходима охрана более высокого уровня (A,B,C) и нормативно обеспеченная защита от помех коммутирующих устройств (контакторы, моторы, индуктивные нагрузки и т.п.). Перед монтажом необходимо проверить не находится ли устанавливаемое оборудование под напряжением, а основной выключатель должен находится в положении "Выкл." Не устанавливайте автомат рядом с устройствами, производящими чрезмерные электро-магнитные помехи. Для монтажа и настроек применяйте отвертку шириной 3 мм. Если обнаружите какие-либо признаки повреждения, деформации, поломки или недостаток деталей, не устанавливайте это изделие, а пошлите на рекламацию продавцу. С изделием по окончании его срока использования необходимо поступать как с электронными отходами.

Technické parametry	Technické parametre	Technical parameters	Parametrii tehnici	Dane techniczne	Műszaki paraméterek	Технические параметры	ATR	ATF	ATC
Napájení:	Napájanie:	Supply:	Alimentare:	Zaciski zasilania :	Tápellátás	Питание:			
Napájecí napětí a tolerance:	Nap. napätie a tolerancia:	Power supply and tolerance:	Sursa de alimentare si tol.:	Napięcie zasilania i tolerancja:	Tápfeszültség és tűrés:	Напряжение питания и допуск:	AC 230V +/-10%,		
Příkon a frekvence:	Príkon a frekvencia:	Consumption, frequency:	Consum si frecventa:	Pobór mocy i frekwencja:	Teljesítményfelvétel és frek.:	Мощность и частота:	max. 6.5VA; 50/60Hz		
Měření	Meranie	Measuring	Masurare:	Pomiar	Mérés	Замеры			
Teplotní rozsah:	Teplotný rozsah:	Temperature range:	Extensie de temperatura:	Zakres temperatury:	Hőmérséklet tartomány:	Темепратурный диапазон:	+5 ..+40 °C	+5 ..+50 °C	
Přesnost:	Presnosť:	Accuracy:	Precizie:	Dokładność:	Pontosság:	Точность:	± 2 °C		
Hystereze:	Hysterézia:	Hysteresis:	Istereza:	Histereza:	Hiszterézis:	Гистерезис:	± 1 °C		
Měřící senzory:	Meracie senzory:	Temperature sensor:	Senzori de masura:	Czujniki temp.:	Hőérzékelő:	Сенсоры:	prostor/room	podlaha/floor	kombin./combined
Dočasná změna teploty:	Dočasná zmena teploty:	Temporary temperature change:	Schimbari termporare de temper.:	Tymczasowa zmiana temper.:	Hőmérséklet ideiglenes változtatása:	Временное изменение темпер.:	nast./adjust. ±7°C	nast./adjust.±10°C	fix -5 °C
Ofset/kalibrace:	Ofset/kalibrácia:	Offset/calibration:	Ofset/calibrare:	Ofset/kalibracja:	Offset/kalibráció:	Офсет/калибрация:	nast./adjust.± 7°C	nast./adjustable ± 10 °C	
Nastavení	Nastavenie	Setting	Reglaj:	Ustawienia	Beállítás	Настройки			
Požadovaná teplota (prostor):	Požadovaná teplota (priestor):	Room temperature setting:	Temperatura din (incapere):	Wymagana temp. (pokoj):	Szoba hőmérséklet beállítása:	Заданная темпер. (помещение):	hlav.ovlad./main knob	x	hlav.ovlad./main knob
Požad. teplota (podlaha):	Požad. teplota (podlaha):	Floor temperature setting:	Temperatura din (pardoseala):	Wymagana temp. (podłoga):	Padló hőmérséklet beállítása:	Заданная температура (пол):	x	hlav.ovlad./main knob	pom. ovl.2/aux.but.2
Ofset:	Ofset:	Offset setting:	Ofset:	Ofset:	Ofset:	Офсет:	pomocný ovladač 1/ auxiliary button 1		
Dočasná změna teploty:	Dočasná zmena teploty:	Temporary temperature change:	Schimbari termporare de temper.:	Tymczasowa zmiana temper.:	Hőmérséklet ideiglenes változtatása:	Временное изменение темпер.:	pomocný ovladač 2/ auxiliary button 2		x
Ovládání dočasné změny teploty:	Ovládanie dočasnej zmeny teploty:	Controlling of temporary temperature change:	Controlul temporar al schimbarii de temperatura:	Sterowanie tymczasowej zmiany temperatury:	A „hőmérséklet ideiglenes változtatása" funkció kapcsolója:	Настройка измен. времен. темпер.:	intern./ extern.	interním tlačítkem / internal button	
Zobrazení	Zobrazenie	Display	Afisaj (Display):	Wyświetlanie	Kijelző	Изображение			
Indikace napájení:	Indikácia napájania:	Power supply indication:	Indicator alimentare:	Sygnalizacja zasilania:	Tápfeszültség visszajelzés:	Индикация питания:	zelená / green LED 1		
Indikace sepnutého výstupu:	Indikácia zopnutého výstupu:	Output ON indication:	Indicator iesire conectata:	Sygnaliz. zał. wyjścia:	Kimenet kijelzése:	Индикация замкнутого выхода:	červená / red LED 1		
Indikace dočasné změny teploty:	Indikácia dočasnej zmeny teploty:	Indication of temporary temperature change:	Inducarea temporara a schimbarii de temperatura:	Sygnalizacja tymczasowej zmiany temperatury:	A „hőmérséklet ideiglenes változtatása" funkció visszajelzője:	Инд. изменения врем. темпер.:	červená/oranžová/ red/orang LED2	červená / red LED 2	
Indik. chyby podlah. čidla:	Indik. chyby podlah. čidla:	Indic. of faulty floor sensor:	In.anomalii senz.de pardoseala:	Sygnalizacja awarii podłog. czuj.:	Hibás padlóérzékelő kijelzése:	Ин. ошибки напольного сенсора:	x	LED 1 bliká / blinking	
Indik. překroč. tepl. ext. čidla:	In. prekroč. teploty ext. čidla:	In.- exceeded temp./ext. sensor:	In.de tem.peste lim. a sen. extern:	Syg.przekrocz.temop. zewn.czuj.:	Túlfűtés kijelzés (külső érzékelő):	Ин. превыш. темп. внешнего сенс.:	x		LED1č.krát.bliká/flash.
Výstup:	Výstup	Output	Iesire:	Wyjście	Kimenet	Выход:			
Typ:	Typ:	Type:	Tipul:	Typ:	Típusa:	Тип:	bezpotencial.spín.kontakt relé/ potential-free contact NO, AgNi		
Max. zatížitelnost:	Max. zaťažiteľnosť:	Max. loadability:	Solicitare maxima:	Obciążalność prądowa styku:	Max. terhelhetőség:	Макс. нагружаемость:	16A/250V, 4000VA při/ for AC1		
Oddělení kontaktů:	Oddelenie kontaktov:	Contact separation:	Compartiment contactoare:	Napięcie izolacji:	Kontaktus leválasztása:	Разделение контактов:	galvanické/ galvanic,		
Životnost:	Životnosť:	Life time:	Perioada de functionare:	Trwałość:	Élettartam:	Жизненность:	mechanická/ mechanical: $3x10^7$ elektrická/ electrical: $0.7 x 10^5$		
Ostatní	Ostatné	Other information	Alte date:	Pozostałe	További információk	Другие			
Krytí:	Krytie:	Protection degree:	Grad de protectie:	Stopień ochrony:	Védettség:	Защита:	IP30 za normálních podmínek / in standard conditions		
Upevnění:	Upevnenie:	Mounting:	Fixare:	Montaż:	Szerelés:	Монтаж:	instal. krabice/wiring box with min. depth . 30mm, ∅ min. 65 mm		
Teplota:	Teplota:	Temperature:	Temperatura :	Temperatura:	Hőmérséklet:	Температура:	pracovní / operating: -10 .. +55 °C skladovací / storing: -20 .. +70 °C		
Elektrická pevnost:	Elektrická pevnosť:	Electrical strength:	Tensiunea maximă:	Napięcie izolacji:	Elektromos szilárdság:	Электрическая прочность:	4kV		
Připojovací vodiče:	Pripojovacie vodiče:	Temperature:	Sect. conductorului de legatura:	Maks. przekrój kabla:	Vezeték csatlakozás:	Подключаемые провода:	1x 2.5 mm^2 / 1.5 mm^2 s dutinkou/ with a sleeve		
Rozměry:	Rozmery:	Dimensions:	Dimensiuni:	Wymiary:	Méretek:	Размеры:	84 x 89 x 56.4 mm		
Hmotnost:	Hmotnosť:	Weight:	Greutate:	Waga:	Súly:	Вес:	110g	110g	110g
Související normy:	Príslušné normy:	Standards:	Norme corespunzatoare:	Normy:	Szabványok:	Соответствующие нормы :	EN 60730-2-9, EN 61010-1		

Popis přístroje / Popis prístroja / Description / Descrierea aparatului / Opis / Termék leirás/ Описание устройства

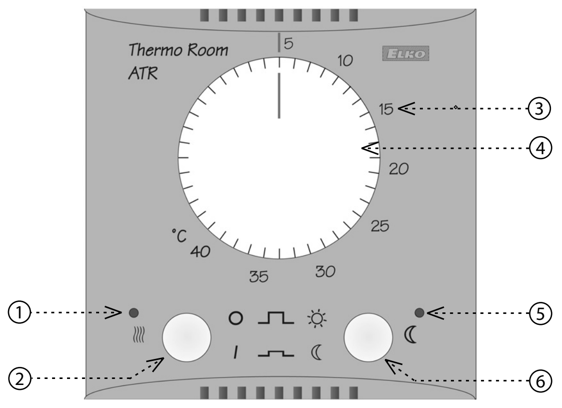

① Indikace napájení a výstupu (LED 1)
Indikácia napájania a výstupu (LED 1
Supply voltage and output indication (LED1)
Indicator alimentare si intrare
Sygnalizacja zasilania i wyjścia (LED 1)
Tápfeszültség és kimenet kijelzése (LED1)
Индикация питания и выхода (LED 1)

② Hlavní vypínač
Hlavný vypínač
Main switch
Intrerupator principal
Wyłącznik główny
Szabályzó
Главный выключатель

③ Stupnice ve °C
Stupnica v °C
Temperature scale in °C
Gradatie in °C
Skala w °C
Hőmérséklet skála °C-ban
Шкала в °C

④ Hlavní ovladač
Hlavný ovládač
Main switch
Comutator principal
Pokrętło ustawienia temperatury
Főkapcsoló
Главный регулятор

⑤ Indikace dočasné změny teploty (LED 2)
Indikácia dočasnej zmeny teploty (LED 2)
Indication of temporary temperature change (LED2)
Indicator de schimbare temporara a temperaturii
Sygnalizacja tymczasowej zmiany (LED 2)
Pillanatnyi hőmérsékletváltozás kijelzése (LED 2)
Индикация ночного спада (LED 2)

⑥ Tlačítko dočasná změny teploty
Tlačítko dočasnej zmeny teploty
Night decline pussbutton
Buton de schimbare temporara a temperaturii
Przycisk tymczasowej zmiany temperatury
Éjszakai átváltás nyomógomb
Кнопка ночного спада

Popis nastavovacích prvků / Popis nastavovacích prvkov / Description of adjustable elements / Descrierea elementelor de reglaj / Opis elementów do ustawienia / A beállítások leírása / Описание элементов настроек

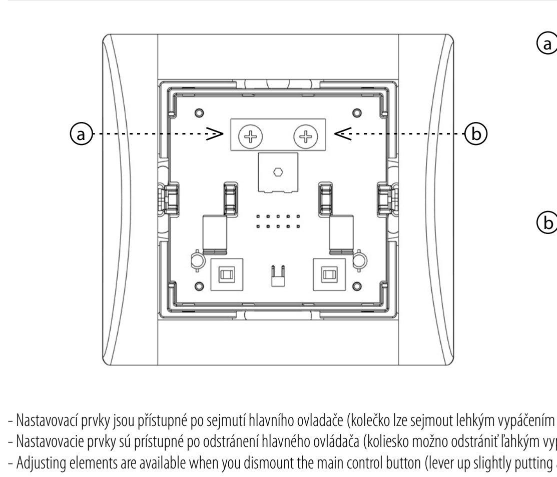

ⓐ - Pomocný ovladač 1 pro kalibraci hlavního ovladače (nastavení teploty)
- Pomocný ovládač 1 pre kalibráciu hlavného ovládača (nastavenie teploty)
- Auxiliary button 1 for calibration of the main button (temperature setting)
- Comutator ajutator 1 pentru calibrarea comutatorului principal (reglajul temperaturii)
- Ustawienie kalibracji głównego pokrętła (ustawienie dokładnej temperatury)
- Az 1-es forgókapcsolóval a hőmérsékletet lehet kalibrálni
- Вспомагательный регулятор 1 для калибрации главного регулятора (настройка температуры)

ⓑ - Pomocný ovladač 2 pro nastavení velikosti nočního poklesu u ATR, ATF , - pomocný ovladač 2 pro nastavení limitu teploty podlahy a volba režimu u ATC
- Pomocný ovládač 2 pre nastavenie veľkosti nočného poklesu pri ATR, ATF , - pomocný ovládač 2 pre nastavenie limitu teploty podlahy a voľba režimu pri ATC
- Auxiliary controller 2 for setting of size of temporary temperature change by ATR, ATF, - auxiliary button 2 for setting floor temperature limit and choice of mode at ATC
- Controller auxiliar 2 pentru stabilirea nivelului de schimbare a temperaturii temporare de ATR, ATF. Comutator ajutator pentru reglaj de limitare a tem-peraturii in pardoseala si alegerea regimului (la ATC)
- 2 do ustawienia wielkości tymczasowej zmiany temperatury ATR, ATF - ustawienie limitu temperatury podłogi i wybór trybu u ATC
- 2. kiegészítő potenciométer az ideiglenes hőmérséklet-változtatás mértékének beállításához ATR és ATF típusoknál – az ATC termosztátnál ez a padlóhőmérsékletre értendő
- Вспомагательный регулятор 2 для настройки величины ночного спада у ATR, ATF , - вспомаг.блок упр. 2 для настроек лимита температуры и выбора режима у ATC

- Nastavovací prvky jsou přístupné po sejmutí hlavního ovladače (kolečko lze sejmout lehkým vypáčením např. tenkým šroubovákem v mezeře mezi kolečkem a krytem)/
- Nastavovacie prvky sú prístupné po odstránení hlavného ovládača (koliesko možno odstrániť ľahkým vypáčením napr. tenkým skrutkovačom v medzere medzi kolieskom a krytom)/
- Adjusting elements are available when you dismount the main control button (lever up slightly putting a thin screw driver into the gap between the botton and cover)/
- Elementele de reglaj sunt accesibile dupa scoaterea comutatorului principal (rotita se scoate printr-o usoara fortare, de ex. cu o surubelnita subtire in spatiul dintre rotita si capac) /
- Elementy do utawienia są dostępne po zdjęciu głównego pokrętła temperatury (pokrętło można zdjąć, np. śrubokrętem)/
- Ezeket a beállításokat az előlap eltávolítását követően lehet elvégezni (az előlap és a termosztát alja közötti résbe finoman beletoljuk a csavarhúzót így leválik az előlap, és hozzáférünk)/
- Элементы настроек доступны после снятия крышки главного регулятора управления (это сможно сделать легко поддев вращающийся регулятор, напр., тонкой отверткой в месте между этим регулятором и крышкой термостата

Zapojení / Zapojenie / Connection / Conexiune / Podłączenie / Bekötés / Подключение

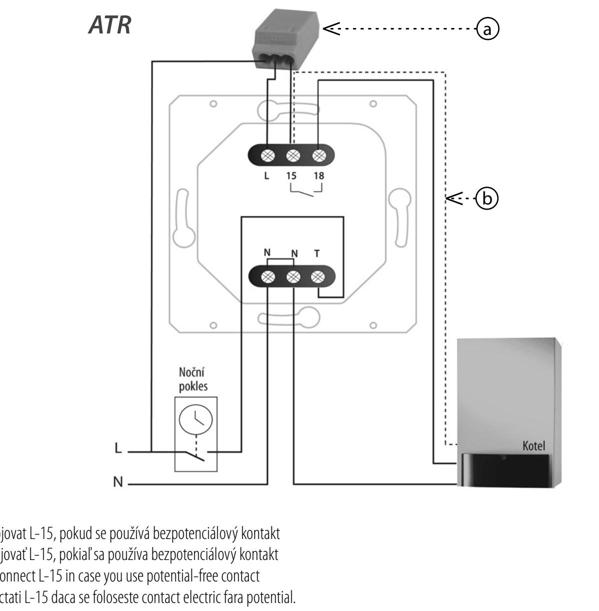

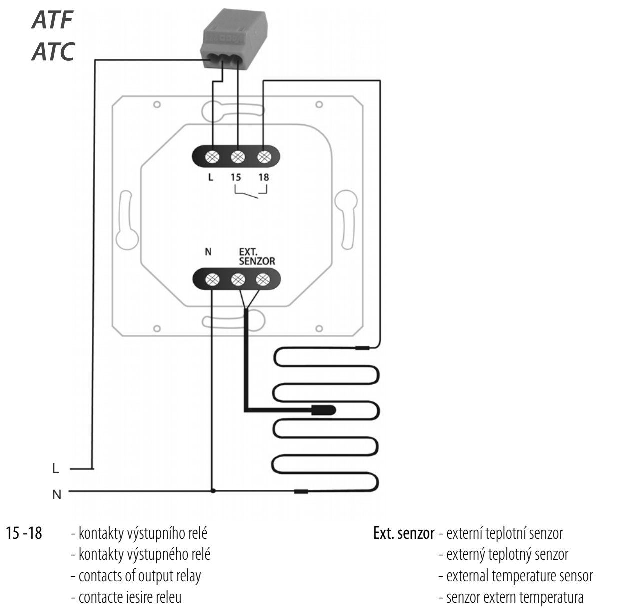

ⓐ Nepropojovat L-15, pokud se používá bezpotenciálový kontakt
Neprepojovať L-15, pokiaľ sa používa bezpotenciálový kontakt
Do not connect L-15 in case you use potential-free contact
Nu conectati L-15 daca se foloseste contact electric fara potential.
Jeżeli niestosuje się zesyk bezpotenciałowy to należy niełączyć L-15.
Ne csatlakoztassa a fázist a 15-ös csatlakozóra, amennyiben potenciál-mentes kimenetre van szüksége
Не соединять L-15 пока используеся блок-контакт

ⓑ V případě ovládání bezpotenciálovým kontaktem
V prípade ovládania bezpotenciálovým kontaktom
In case of potential-free contact.
In cazul actionarii contactului electric fara potential
W przypadku sterowania zestykiem bezpotenciałowym
Potenciálmentes kontaktus esetén
В случае управления блок-контактом

15 -18
- kontakty výstupního relé
- kontakty výstupného relé
- contacts of output relay
- contacte iesire releu
- zestyki przekaxnika wyjściowego
- kimeneti relé csatlakozó
- контакты выходного реле

L - N
- napájecí svorky
- napájacie svorky
- supply terminals
- borne alimentare
- zaciski zasilania
- tápfeszültség csatlakozó
- клеммы питания

Ext. senzor
- externí teplotní senzor
- externý teplotný senzor
- external temperature sensor
- senzor extern temperatura
- zewnętrzny czujnik temperatury
- külső hőmérséklet érzékelő
- внешний температурный сенсор

Popis instalace / Popis inštalácie / Description of installation / Descriere instalare / Opis instalacji / Felszerelés / Описание монтажа

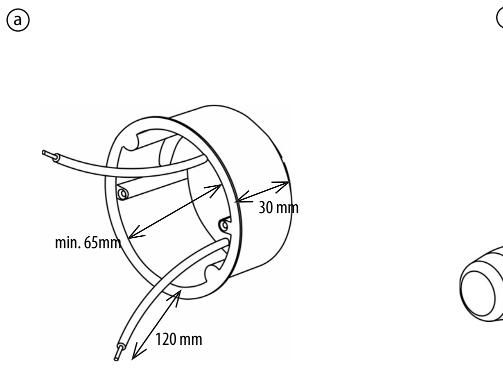

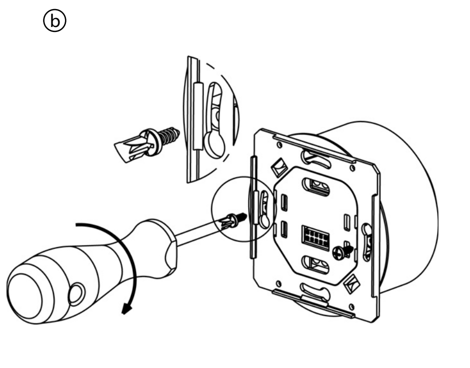

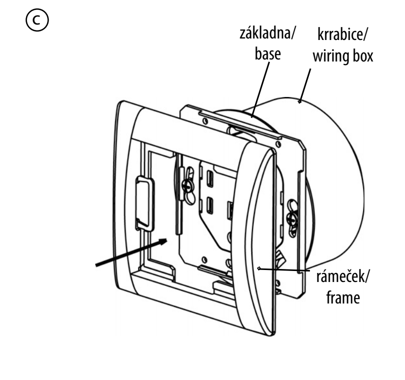

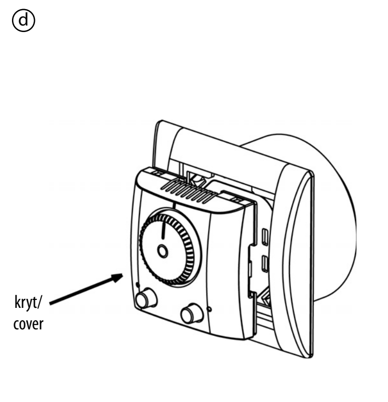

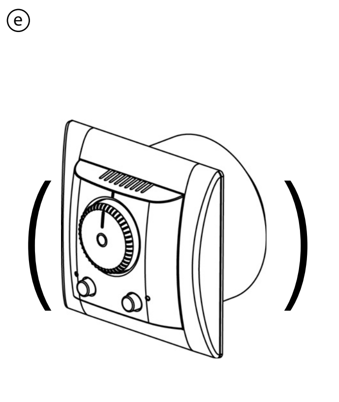

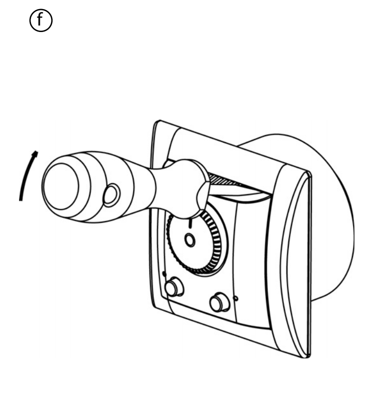

ⓐ

CZ - Termostat nainstalujte do instalační krabice ve výšce od 1.5 do 1.7 m nad podlahou v místě, kde nebude funkce termostatu ovlivněna okolními vlivy jako průvan, přímé sluneční záření, přímý ohřev od topných těles apod. Lehce zatlačte tenký šroubovák mezi kryt a rámeček termostatu, v horní nebo dolní části (viz. obrázek) a lehkým působením přes páku rámečku uvolněte kryt ze základny. Snažte se nepoškodit rámeček ani kryt. Pokud není termostat ještě instalován v krabici (při rozbalení z krabice), lze kryt uvolnit také působením síly v některém z rohů rámečku proti základně

SK - Termostat nainštalujte do inštalačnej krabice vo výške od 1.5 do 1.7 m nad podlahou v mieste, kde nebude funkcia termostatu ovplyvnená okolitými vplyvmi ako prievan, priame slnečné žiarenie, priamy ohrev od vykurovacích telies a pod. Ľahko zatlačte tenký skrutkovač medzi kryt a rámček termostatu, v hornej alebo dolnej časti (viď. obrázok) a ľahkým spôsobom cez páku rámčeku uvoľnite kryt zo základne. Snažte sa nepoškodiť rámček ani kryt. Pokiaľ nie je termostat ešte inštalovaný v krabici (pri rozbalení z krabice), je možné kryt uvoľniť taktiež pôsobením sily v niektorom z rohov rámčeku proti základni.

EN - Mount the termostat into a wiring box 1.5 - 1.7 m above the floor, on a place where its function will not be affected by ambient influences, such as draught, direct sunshine, direct water heating, etc. Push slightly a screw driver between the cover and the frame of the thermostat, in the upper or bottom part (see picture) and levering slightly the cover up , loose it from its base. Avoid damaging the frame and the cover. If the thermostat has not been mounted the the wiring box yet, it is possible to loose the cover when you press in a corner against the base.

RO - Instalati termostatul in incapere, in cutia de instalare la o inaltime cuprinsa intre 1.5 pana la 1.7 m deasupra pardoselii, intr-un loc unde functionarea termostatului sa nu fie influentata de alti factori cum ar fi curenti de aer, raze solare directe, surse directe de incalzire samd. Cu ajutorul unei surubelnite subtiri apasati usor intre carcasa si rama termostatului, in partea de sus sau de jos (vezi in imagine) apasand ca o parghie eliberati carcasa din locasul ei. Incercati sa nu deteriorati rama sau carcasa. Daca inca nu este instalat termostatul in cutie (la despachetare din cutie), carcasa se poate scoate si prin apasare opusa pe anumite colturi ale ramei.

PL - Termostat zainstalujcie do puszki instalacyjnej w wysokości od 1.5 do 1.7m nad poziomem w miejscu, gdzie nie będzie funkcja termostatu uzależniona od przeciagu powietrza, bezpośredni kontakt ze słońcem, bezpośredni kontakt z ogrzewaniem, itd. Lekko naciśnij śrubokręt pomiędzy obudowę i ramkę termostatu, w górnej lub dolnej części (patrz na zdjecie) i lekko wyjmij. Uwaga na uszkodzenie ramki i obudowy. Jeżeli jeszcze nie jest termostat jeszcze instalowany (przy rozpakowaniu), można obudowe poluzować także lekkym zdjęciem w niektórym z rogów aparatu.

HU - A termosztátot szerelvénydobozba, a padlószinttől 1.5-1.7 m-re kell elhelyezni, olyan helyen, ahol nincs kitéve közvetlen napsütésnek, huzatnak, vagy egyéb hőforrásnak. Toljon be egy csavarhúzót a termosztát előlapja és a keretje közé(lásd a képen) így szét lehet választani a termosztát alsó- és felső részét. Vigyázzon, nehogy eltörjön, vagy megsérüljön a műanyag alkatrész. Amennyiben a termosztát még nincs a szerelvénydobozba, egyszerűen húzza szét az alsó- és felső részt.

RU - Термостат установите в монтажную коробку на высоту от 1.5 до 1.7м от пола , так, чтобы на функции термостата не имели воздействие прямые солн.лучи, сквозняк, тепло от нагреват. приборов и т.п. Легко надавите отверткой между крышкой и рамкой термостата в верхней или нижней части термостата (см. рис.) и легким движением снимите крышку с основания . При правильном выполнении инструкции рамка и крышка останутся неповрежденными. Если термостат установлен в монтажную коробку (при изъятии из коробки), крышку можно снять с помощью нажатия на какой-либо угол рамки по направлению от основания.

ⓑ

CZ - Dvěma dodávanými šrouby (součástí elektroinstalační krabice) dotáhněte termostat k čelu elektroinstalační krabice. Zkontrolujte jeho správné umístění a dotažení

SK - Dvoma dodávanými skrutkami (súčasťou elektroinštalačnej krabice) dotiahnite termostat k čelu elektroinštalačnej krabice. Skontrolujte jeho správne umiestnenie a dotiahnutie.

EN - By using 2 screws (part of electroinstallation box) fix the thermostat into the front part of electroinstallation box. Check right position and do not remove wires from terminals.

RO - Cu cele doua suruburi date (componente ale cutiei electroinstalatiei) prindeti termostatul in partea din fata a cutiei electroinstalatiei. Verificati strangerea si asezarea sa corecta.

PL - Dwie śrubki, które są częścią dostawy należy dociągnąć do puszki elektroinstalacyjnej. Sprawdzcie jego dokładne umieszczenie oraz dociągnięcie.

HU - A dobozba rögzíthető 2 csavarral rögzítse a termosztátot a szerelvénydobozba. Ellenőrizze a pozíciót és a vezeték bekötést.

RU - Двумя болтами (в комплекте электромонтажной коробки) прикрутите термостат к электромонтажной коробке. Проконтролируйте правильно ли размещен и зафиксирован термостат.

ⓒ

CZ - Nasaďte rámeček ve směru šipky do aretačních otvorů v základně krabičky termostatu přidržte jej

SK - Nasaďte rámček v smere šípky do aretačných otvorov v základni krabičky termostatu pridržte ho

EN - Put frame into detent holes in the base and hold them.

RO - Asezati rama pe directia sagetii in deschiderea de blocare din cutiuta de baza a termostatului prins de ea.

PL - Włóż ramkę w kierunku strzałek do dziurek w puszcze instalacyjnej i przytrzymaj ją.

HU - Ilessze össze a keretet a termosztát alsó részével.

RU - Установите рамку относительно направления стрелки в арретирующие отверстия основкой коробки термостата, придержите ее.

ⓓ

CZ - Vložte kryt termostatu s integrovaným hlavním ovladačem do sestavy termostatu ve směru šipky a zacvakněte jej (pozor při zasouvání 10-pinového konektoru do otvoru víčka krabičky termostatu, kdy při nevhodné montáži může dojít k požkození konektoru). Správné nasazení krytu je signalizováno svitem LED1 po zapnutí termostatu.

SK - Vložte kryt termostatu s integrovaným hlavným ovládačom do zostavy termostatu v smere šípky a zacvaknite ho(pozor pri zasúvaní 10-pinového konektoru do otvoru viečka krabičky termostatu, kedy pri nevhodnej montáži môže dôjsť k poškodeniu konektora. Správne nasadenie krytu je signalizované svietením LED1 po zapnutí termostatu.

EN - By slightly pressing it, put cover into base through frame. Do it carefully with 10-pin connector which must be fitted with a comb in the base. Correct thermostat cover insertion is signalized on its display by symbol OFF when de-energized.

RO - Introduceti carcasa termostatului impreuna cu comutatorul principal integrat in montajul termostatului in directia sagetii si inchideti-o (atentie la introducerea conectorului cu 10-pini in locasul din cutia termostatului, deoarece printr-o montare incorecta se poate deteriora conectorul). Asezarea corecta a carcasei e demonstrata de aprinderea LED1 dupa pornirea termostatului.

PL - Włóż obudowę termostatu z integrowanym pokrętłem do kompletu w kierunku strzałki i zacwaknij (uwaga na zasunięncie 10-pinowego konektora, gdzie może dojść przy złej manipulacji do jego u szkodzenia.) Poprawne włożenie obudowy sygnalizowane jest za pomocą diody LED1 po załączeniu terostatu.

HU - A köztes kezelőfelületet óvatossan nyomja rá a termosztát aljára. A 10 tüskés csatlakozónak a megfelelő helyen kell lennie.A helyes illesztést a kezelő felületen lévő LED fogja jelezni. A helyes illesztést a kezelő felületen lévő LED fogja jelezni.

RU - Приложите крышку термостата с интегрированным главным регулятором к собираемой конструкции (по направлению стрелки) и защелкните ее (осторожно при присоединении 10-пинового коннектора в отверстие крышки коробки термостата! При неправильном монтаже может произойти повреждение коннектора регулятора). При правильно проведенной насадке составляющих термостата светит LED1 после его включения.

ⓔ

CZ - Nyní můžete opět zapnout elektrický proud.

SK - Teraz môžete opäť zapnúť elektrický prúd.

EN - Now you can switch main switch ON.

RO - Acum puteti sa reconectati curentul electric.

PL - Włącz zasilanie.

HU - Most már bekapcsolhatja a főkapcsolót.

RU - После этого можно провести подключение питания.

ⓕ

CZ - Při demontáži termostatu postupujeme tak, že kryt termostatu opatrně vyloupneme vhodným šroubovákem v místě upevňovacích záskoček krytu. Kryt s integrovaným hlavním ovladačem vytáhneme ze svorkovnice. Tím se uvolní i rámeček termostatu. Dále pak povolíme upevňovací šrouby krabičky termostatu. Krabičku vyjmeme z elektroinstalační krabice a odšroubujeme připojené vodiče. Při demontáži pozor na požkození a poškrábání termostatu!

SK - Pri demontáži termostatu postupujeme tak, že kryt termostatu opatrne vylúpneme vhodným skrutkovačom v mieste upevňovacích záskočiek krytu. Kryt s integrovaným hlavným ovládačom vytiahneme zo svorkovnice. Tým sa uvoľní aj rámček termostatu. Ďalej potom povolíme upevňovacie skrutky krabičky termostatu. Krabičku vytiahneme z elektroinštalačnej krabice a odskrutkujeme pripojené vodiče. Pri demontáži pozor na poškodenie a poškriabanie termostatu!

EN - When dismounting the thermostat, use a screwdriver to carefully take the cover off by opening fixing clips of the cover. Cover with integrated display shall be pulled out from terminal block. By doing that you loosen also thermostat's frame. Then loosen fixing screws of thermostat's box. Pull the box out of the wiring box and screw the connected wires off. While dismounting be careful not to damage or scratch the device!

RO - Demontarea termostatului se face in felul urmator, cu o surubelnita corespunzatoare eliberam carcasa din clamele de prindere in care se tine. Scoatem bornele in care este fixat comutatorul principal din carcasa, eliberand asa si rama termostatului. In continuare slabim suruburile de prindere ale cutiutei termostatului. Scoatem cutiuta din cutia electroinstalatiei si desurubam conductorii electrici conectati. La demontare atentie la deteriorarea si zgarierea termostatului !

PL - Podczas demontażu termostatu postępujcie tak, że obudowę termostatu lekko wybierzemy śrubokrętem. Obudowę z integrowanym wyświetlaczem wyjmiemy z zacisków. Czym zostanie oddzielona cześć z wyswietlaczem od części w puszce. Dalej potem poluzujemy śrubki na puszce termostatu. Aparat wyjmiemy z puszki elektroinstalacyjnej oraz odłączymi podłączone przewody.Podczas demontażu uwaga na uszkodzenie i porysowanie termostatu!

HU - Ha eltávolítja az előlapot a termosztátról, használjon csavarhúzót és óvatosan pattintsa le a burkolatot. A termosztát fedelének eltávolítása után hozzáférhetővé válik a sorkapocs, amelynek csavarjait kilazítva csatlakoztathatóak a vezetékek. Óvatosan bánjon a termosztáttal, mert sérülékeny amíg az előlap el van távolítva.

RU - При демонтаже поступайте так: осторожно подденьте крышку термостата подходящей отверткой в местах насадок. Крышку с дисплеем отсоедините от клеммной платы, тем самым освободите рамку термостата. Затем открутите болты коробки термостата. Коробку термостата подвиньте так, чтобу можно было отсоединить подключенные провода. Проводите демонтаж осторожно, избегая повреждения защитного покрытия и дисплея термостата!

CZ

ATR - Analog Thermo Room:
- prostorový termostat s teplotním rozsahem +5 . . +40°C s vestavěným (interním) senzorem

ATF - Analog Thermo Floor:
- podlahový termostat s teplotním rozsahem +5 . . +50°C s externím senzorem
- funkce„dočasná změna teploty" v rozsahu ± 10 °C (noční pokles nebo zvýšení teploty)

ATC - Analog Thermo Combined:
- kombinovaný termostat s prostorovým i podlahovým senzorem, senzory jsou zapojené v sérii a navzájem se blokují,
- funkce „dočasná změna teploty" pevně nastavená na snížení o 5°C
- teplotní rozsah +5 . . +50°C platný pro oba senzory (nastavují se samostatně),
- lze provozovat v režimu ATR (bez externího čidla)

ATR, ATF, ATC
- spínání dočasné změny teploty se provádí tlačítkem nebo externím kontaktem (pouze u ATR), nastavení dočasné změny teploty se provádí pomocným ovladačem 2 (pod hlavním ovladačem a pouze u ATR, ATF), nastavení ofsetu ±10°C se „známým" teploměrem, externí senzor (TC-3,3m) je součástí dodávky pouze u Komplet ATF a Komplet ATC, délku je možné prodloužit až na 100m

Instalace termostatu

Propojka

Termostat je standardně dodáván s propojovací sadou: 1x svorka 3x2.5 + 2x propojovací vodič 2.5 černý (propojení svorek termostatu 15-L a připojení k fázovému vodiči), 1x svorka 3x2.5 + 1x propojovací vodič 2.5 modrý (propojení pracovních (nulových) vodičů a termostatu, 1x svorka 2x2.5 (propojení PE vodičů). V případě propojení svorek 15-L se spínaná zátěž připojuje pouze na svorku 18. viz obrázek 1.(zapojení přístroje). Pokud chcete použít bezpotenciálový kontakt termostatu pro spínání řídící části topných systémů (kotle, směšovače, regulátory, klimatizace atd.), kde se použití bezpotenciálového kontaktu vyžaduje, svorky 15-L nepropojujte! S termostatem je standardně dodávána svorka na propojení pracovních (nulových) vodičů, v případě, že je do instalační krabice vyveden přívod i vývod k zátěži. Svorka 2 x 2.5 se použije pouze v případě nutnosti propojit vodiče PE.

Externí (podlahový) senzor

Instalujete-li podlahový senzor (pouze u ATF a ATC), protáhněte jej ohebnou instalační trubkou až co nejblíže k povrchu podlahy. Zabraňte zatečení betonu do trubky (zaslepením) tak, aby bylo možné senzor kdykoliv demontovat. Senzor může být prodloužen až na 100m vhodným kabelem. Vodiče senzoru připojte k termostatu na svorky EXT.SENZOR, na polaritě nezáleží.

Uvedení do provozu

Termostat nainstalujte do instalační krabice ve výšce od 1,5 do 1,7 m nad podlahou v místě, kde nebude funkce termostatu ovlivněna okolními vlivy jako průvan, přímé sluneční záření, přímý ohřev od topných těles apod.
- otočte hlavní ovladač na minimum tj. 5 °C a sejměte jej lehkým vypáčením
- nastavte pomocný ovladač 1 na nulu
- ATC: nastavte pomocný ovladač 2 na požadovanou hodnotu, případně přepněte do pozice RO pokud nevyužijete externí čidlo teploty
- ATR/ ATF: nastavte pomocný ovladač 2 na hodnotu o kterou se má změnit teplota při aktivaci funkce „dočasná změna teploty"
- nastavte hlavní ovladač tak, aby čárka ukazovala na minimum tj. 5 °C
- nastavte hlavní ovladač na chtěnou hodnotu
- zapněte termostat spínačem 1. Vypněte funkci„dočasná změna teploty" (kontrolka 1 svítí trvale zeleně nebo červeně, kontrolka 2 svítí zeleně)

Od této chvíle Vám bude termostat regulovat teplotu v daném prostoru. Termostaty mají široký rozsah regulační teploty + 5 . . + 40 °C (ATR) a + 5 . . + 50 °C (ATF, ATC). Regulovaná teplota však nemusí z objektivních příčin přesně odpovídat nastavené teplotě naměřené v daném prostoru teploměrem (toto je způsobené prouděním vzduchu, přechodovými odpory, apod.). Proto, aby termostaty regulovaly na správnou teplotu podle stupnice přístroje, je možné provést kalibraci hlavního ovladače. Tato kalibrace se provádí po ustálení teploty v místnosti (tj. minimálně po 24 hodinách od zapnutí termostatu).

Nastavení teploty napomůže kontrolka 1, která indikuje sepnutí relé. Samotnou kalibraci proveďte následovně:
- zapamatujte si polohu hlavního ovladače (pro zpětnou montáž)
- sejměte hlavní ovladač
- šroubovákem otočte ovladačem 1 o rozdíl mezi změřenou a nastavenou teplotou a to:
  a) protisměru hodinových ručiček v případě, že teplota místnosti je vyšší než teplota nastavená hlavním ovladačem
  b) po směru hodinových ručiček v případě, že teplota místnosti je nižší než teplota nastavená hlavním ovladačem

Vraťte hlavní ovladač do původní pozice.

Dočasná změna teploty

Dočasná změna teploty je funkce, která umožňuje dočasně změnit (zvýšit nebo snížit) teplotu nastavenou hlavním ovladačem 2 o určitou velikost (nastaveno pomocným ovladačem u ATR, ATF nebo pevně - 5 °C pro ATC) aniž by se změnila jeho poloha. Tuto funkci lze aktivovat u všech termostatů tlačítkem dočasná změna teploty na panelu. Aktivní funkce je indikována červeným svitem indikace doč. změna teploty (LED2). U termostatu ATR lze také aktivovat dočasnou změnu teploty přivedením svorky napájecího napětí na svorku externího ovádání. Takto aktivovaná funkce je indikována oranžovým svitem indikace dočasné změny teploty (LED2).

Limit teploty podlahy

Termostat ATC umožňuje regulovat teplotu jak prostorovou, tak teplotu podlahy. Pokud dojde k překročení limitu teploty (pomocný ovladač 2) podlahy je rozepnuto relé a tento stav indikuje indikace napájení a výstupu (LED 1) krátkým červeneným bliknutím. Jakmile poklesne teplota podlahy pod nastavený limit je funkce termostatu obnovena. Tímto je zajištěna ochrana podlahové krytiny proti poškození přehřátím.

Funkce kontrola čidla
- Termostaty ATF a ATC jsou vybaveny kontrolou externího čidla. Pokud je čidlo nepřipojeno, zkratováno, přerušeno nebo je mimo rozsah dovolených hodnot (např. jiný typ čidla) je indikována chyba čidla indikací napájení a výstupu (LED1) která bliká červeně-zeleně se stejnou dobou svitu červené a zelené. Pokud nastane chyba čidla je výstupní relé vždy rozepnuto a funkce termostatu se obnoví automaticky po odstranění chyby.
- Kombinovaný termostat ATC může pracovat i v režimu bez externího čidla. V tomto případě je nutné natočit pomocný ovladač 2 do pravé krajní polohy (pozice RO), čímž se vypne kontrola externího čidla a termostat pracuje pouze s interním čidlem teploty stejně jako termostat ATR.

SK

ATR - Analog Thermo Room:

- priestorový termostat s teplotným rozsahom +5 . . +40°C s vstavaným (interným) senzorom

ATF - Analog Thermo Floor:

- podlahový termostat s teplotným rozsahom +5 . . +50°C s externým senzorom
- funkcia „dočasná zmena teploty“ v rozsahu ± 10 °C (nočný pokles alebo zvýšenie teploty)

ATC - Analog Thermo Combined:

- kombinovaný termostat s priestorovým i podlahovým senzorom, senzory sú zapojené v sérii a navzájom sa blokujú
- funkcia „dočasná zmena teploty“ pevne nastavená na zníženie o 5°C
- teplotný rozsah +5 . . +50°C platný pre oba senzory (nastavujú sa samostatne),
- možno prevádzkovať v režime ATR (bez externého čidla)

ATR, ATF, ATC

- spínanie dočasnej zmeny teploty sa prevádza tlačítkom alebo externým kontaktom (len u ATR), nastavenie dočasnej zmeny teploty sa prevádza pomocným ovládačom 2 (pod hlavným ovládačom a len pri ATR, ATF), nastavenie ofsetu ±10°C so „známym“ teplomerom, externý senzor (TC-3,3m) je súčasťou dodávky len u Komplet ATF a Komplet ATC, dĺžku je možné predĺžiť až na 100m.

Inštalácia termostatu

Prepojka

Termostat je štandardne dodávaný s prepojovacou sadou: 1x svorka 3x2.5 + 2x prepojovací vodič 2.5 čierny (prepojenie svoriek termostatu 18-L a pripojenie k fázovému vodiču), 1x svorka 3x2.5 + 1x prepojovací vodič 2.5 modrý (prepojenie pracovnych (nulových) vodičov a temostatov, 1x svorka 2x2.5 (prepojenie PE vodičov). V prípade prepojenia svoriek 18-L sa spínaná záťaž pripojuje iba na svorku 15. viď obrázok 1. Pokiaľ chcete použiť bezpotenciálový kontakt termostatu pre spínanie riadiacich častí vykurovacích systémov (kotle, zmiešavače, regulátory, klimatizácie atď.), kde sa použitie bezpotenciálového kontaktu vyžaduje, svorky 18-L neprepojujte! S termostatom je štandardne dodávaná tiež wago svorka na pripojenie pracovných (nulových) vodičov, v prípade, že je do inštalačnej krabice vyvedený prívod i vývod k záťaži. Svorka 2 x 2.5 sa použije iba v prípade nutnosti pripojiť vodiče PE.

Externý (podlahový) senzor

Ak inštalujete podlahový senzor (len pri DTF a ATC), pretiahnite ho ohybnou inštalačnou trubkou až čo najbližšie k povrchu podlahy. Zabráňte zatečeniu betónu do trubky (zaslepením) tak, aby bolo možné senzor kedykoľvek demontovať. Senzor môže byť predĺžený až na 100m vhodným káblom. Vodiče senzoru pripojte k termostatu na svorky EXT.SENZOR, na polarite nezáleží.

Uvedenie do prevádzky

Termostat nainštalujte do inštalačnej krabice vo výške od 1,5 do 1,7 m nad podlahu v mieste, kde nebude funkcia termostatu ovplyvnená okolitými vplyvmi ako prievan, priame slnečné žiarenie, priamy ohrev od tepelných telies a pod.

- otočte hlavný ovládač na minimum tj. 5 °C a odstráňte ho ľahkým vypáčením
- nastavte pomocný ovládač 1 na nulu
- ATC: nastavte pomocný ovládač 2 na požadovanú hodnotu, prípadne prepnite do pozície RO pokiaľ nevyužijete externé čidlo teploty
- ATR/ ATF: nastavte pomocný ovládač 2 na hodnotu, o ktorú sa má zmeniť teplota pri aktivácii funkcie „dočasná zmena teploty“
- nastavte hlavný ovládač tak, aby čiarka ukazovala na minimum tj. 5 °C
- nastavte hlavný ovládač na požadovanú hodnotu
- zapnite termostat spínačom 1. Vypnite funkciu„dočasná zmena teploty“ (kontrolka 1 svieti trvalo zeleno alebo červeno, kontrolka 2 svieti zeleno)

Od tejto chvíle Vám bude termostat regulovať teplotu v danom priestore. Termostaty majú široký rozsah regulačnej teploty + 5 . . + 40 °C (ATR) a + 5 . . + 50 °C (ATF, ATC). Regulovaná teplota však nemusí z objektívnych príčin presne zodpovedať nastavenej teplote nameranej v danom priestore teplomerom (toto je spôsobené prúdením vzduchu, prechodnými odpormi, a pod.). Preto, aby termostaty regulovali na správnu teplotu podľa stupnice prístroja, je možné previesť kalibráciu hlavného ovládača. Táto kalibrácia sa prevádza po ustálení teploty v miestnosti (tj. minimálne po 24 hodinách od zapnutia termostatu).

Nastaveniu teploty napomôže kontrolka 1, ktorá indikuje zopnutie relé. Samotnú kalibráciu preveďte nasledovne:

- zapamätajte si polohu hlavného ovládača (pre spätnú montáž)
- odstráňte hlavný ovládač
- skrutkovačom otočte ovládačom 1 o rozdiel medzi zmeranou a nastavenou teplotou a to:
  - a) proti smeru hodinových ručičiek v prípade, že teplota miestnosti je vyššia než teplota nastavená hlavným ovládačom
  - b) po smere hodinových ručiček v prípade, že teplota miestnosti je nižšia než teplota nastavená hlavným ovládačom

Vráťte hlavný ovládač do pôvodnej pozície.

Dočasná zmena teploty

Dočasná zmena teploty je funkcia, ktorá umožňuje dočasne zmeniť (zvýšiť alebo znížiť) teplotu nastavenú hlavným ovládačom 2 o určitú veľkosť (nastavené pomocným ovládačom pri ATR, ATF alebo pevne - 5 °C pre ATC) bez toho, aby sa zmenila jeho poloha. Túto funkciu možno aktivovať pri všetkých termostatoch tlačítkom dočasná zmena teploty na panely. Aktívna funkcia je indikovaná červeným svitom indikácie doč. zmena teploty (LED2). Pri termostate ATR možno tiež aktivovať dočasnú zmenu teploty privedením svorky napájacieho napätia na svorku externého ovládánia. Takto aktivovaná funkcia je indikovaná oranžovým svitom indikácie dočasnej zmeny teploty (LED2).

Limit teploty podlahy

Termostat ATC umožňuje regulovať teplotu ako priestorovú, tak teplotu podlahy. Pokiaľ dôjde k prekročeniu limitu teploty (pomocný ovládač 2) podlahy, je rozopnuté relé a tento stav indikuje indikácia napájania a výstupu (LED 1) krátkym červeneným bliknutím. Hneď ako poklesne teplota podlahy pod nastavený limit, je funkcia termostatu obnovená. Týmto je zaistená ochrana podlahovej krytiny proti poškodeniu prehriatím.

Funkcia kontroly čidla

- Termostaty ATF a ATC sú vybavené kontrolou externého čidla. Pokiaľ je čidlo nepripojené, skratované, prerušené alebo je mimo rozsah dovolených hodnôt (napr. iný typ čidla), je indikovaná chyba čidla indikáciou napájania a výstupu (LED1), ktorá bliká červeno-zeleno s rovnakou dobou svitu červenej a zelenej. Pokiaľ nastane chyba čidla, je výstupné relé vždy rozopnuté a funkcia termostatu sa obnoví automaticky po odstránení chyby.
- Kombinovaný termostat ATC môže pracovať i v režime bez externého čidla. V tomto prípade je nutné natočiť pomocný ovládač 2 do pravej krajnej polohy (pozícia RO), čím sa vypne kontrola externého čidla a termostat pracuje len s interným čidlom teploty rovnako ako termostat ATR.

EN

ATR - Analog Thermo Room:

- room thermostat with temperature range +5.. +40°C with a built-in sensor

ATF - Analog Thermo Floor:

- floor thermostat with temperature range +5.. +50°C with external sensor
- function„temporary temperature change“ in range ± 10°C (decreasing/increasing temperature)

ATC - Analog Thermo Combined:

- room and floor thermostat, sensors are connected in series and block each other
- function„temporary temperature change“ , fix - 5°C (night decline)
- temperature range +5.. +50°C for both sensors, adjustable separately

ATR, ATF, ATC

- Night decline is activated by a pushbutton on device or external contact (only ATR) Night decline setting is done by an auxiliary button 2(under main button, only ATR/ATF) offset settings ±10°C with „known“ thermometer, external sensor (TC-3, 3m) is a part of delivery only in Complete ATF and Complete ATC, it is possible to extend its length up to 100m

Installation of thermostat

Jumper

Thermostat is delivered with connection set: 1x terminal 3x2.5 + 2x connection wire 2.5 red (connection of thermostat terminals 15-L and connection to phase wire), 1x terminal 3x2.5 + 1x connection wire 2.5 blue (connection of operational (neutral) wires and thermostats, 1x terminal 2x2.5 (connection of PE wires). In case of connection of terminals 15-L , the switched load is connected only on terminal 18. see picture 1. In case you wish to use potential-free contact of a thermostat for switching control part of heating systems (boilers, converters, regulators, air-conditioning etc.), where it is necessary to use potential-free contact, do not connect terminals 15-L! Along with a thermostat we also deliver wago terminal for connection of operational (neutral) wires in case you connect supply to a load and also output to load in the wiring box. Terminal 2 x 2.5 is used only in case of necessity of PE wire connection.

External (floor) sensor

When installing a room sensor (only with ATF and ATC), pull it through a wiring tube as far as the floor surface. Cover its edge in order to avoid leaking concrete to the tube so that you can uninstall the sensor later on. It is possible to extend the sensor up to 100m by using a suitable cable. Connect sensor wires to thermostat terminals EXT.SENZOR, polarity is optional.

Putting into operation

Install the thermostat into the wiring box 1,5 - 1,7 m above the floor , on a position where its function will not be affected by ambient influences, such as draught, direct sunshine, direct water heating, etc.

- turn the main button to the minimum, i.e. 5°C
- set the auxiliary button 1 to zero
- ATC: set the auxiliary button 2 on required temperature, or turn to RO position if you do not use external temperature sensor
- ATR / ATF: set the auxiliary button 2 on a value on which the function„temporary change of temparature“ shall be activated
- set the main button so that mark line would point at minimum, i.e. 5 °C
- set the main button to the required value
- switch on the thermostat by the button 1. Turn off the function„temporary change of temperature„. (green or red indicator 1 is on, green indicator 2 is on)

From that point the thermostat will control temperature in the room. The thermostats have wide temperature range + 5 ..+ 40°C (ATR) and + 5 .. + 50 °C (ATF, ATC). However, for objective reasons the regulated temperature does not have to correspond exactly with temperature measured by a thermometer in the room (due to air circulation, transient resistance, etc.). In order to have the thermostats regulated exactly according to a proper temperature on the scale of the device, you can calibrate the main button.. The calibration shall be made when temperature in the room gets stable (i.e. minimum 24 hours after putting the thermostat into operation).

Indicator 1, indicating relay make, will help you set temperature. For calibration follow these guidelines:

- remember a position of the main button (to be able to put it back).
- remove the main button
- rotate the button 1 with a screw driver within the difference between measured and adjusted temperature:
  - a) anticlockwise when room temperature is higher than temperature adjusted by the main button
  - b) clockwise when room temperature is lower than temperature adjusted by the main button

Temporary change of temperature

It is a function which enables a temporary change of temperature adjusted by the main button 2 within a certain value (set by the auxiliary button at ATR, ATF or fixed -5 °C at ATC) without changing its position. The function can be activated at all the thermostats by the buton„temporary temperature change“ on the front panel. The active function is indicated by the red light (LED2). At ATR it is also possible to activate temporary change of temperature by connecting supply voltage terminal with external control terminal, which is indicated by orange light (LED2).

Floor temperture limit

The thermostat ATC enables controlling of room as well as floor temperature. If the floor temperature limit is exceeded (auxiliry button 2), the relay will break and the red indicator of supply and output (LED 1) will be lighting for a short time. As soon as floor temperature declines, the termostat function will be restored. This is protection against overheating causing a floor covering damage.

Function of sensor checking

- The termostats ATF and ATC contain a check up of external sensor. If the sensor is not connected, there is a short circuit, it is disconnected, different type or out of permitted limits, the sensor failure will be indicated by supply and output indicator (LED1) which will be changing red and green light for the same time intervals. In this case the outpuit relay is always open and the thermostat performance will be restored after the failure is fixed
- The combined thermostat ATC can work also in a mode without the external sensor. In this case you must turn the auxiliary button 2 to the right end position (RO). Thus checking of the external sensor will be off and the thermostat will be performing only with the internal temperature sensor, like ATR.

RO

ATR - Analog Thermo ROOM:

- termostat pentru incapere cu reglajul temperaturii intre +5.. +40 °C si senzor (intern) incorporat

ATF-Analog Thermo FLOOR:

- termostat pentru pardoseala cu reglajul temperaturii intre +5.. +50 °C , cu functia ,,schimbare temporara a temperaturii“ intre ±10 °C (scaderea temperaturii noaptea sau cresterea ei)

ATC- Analog Thermo COMBINED:

- termostat mixt cu senzori de incapere si de pardoseala, senzorii sunt legati in serie si se blocheaza reciproc, functia ,,scaderea temperaturii noaptea“ este reglata fix pe -5 °C , reglajul temperaturii intre +5.. +50 °C este valabil pentru ambii senzori (se regleaza fiecare separat) se poate pune in functiune in regim ATR (fara senzor extern)

ATR, ATF, ATC

comutarea pe schimbare temporara a temperaturii se face prin buton sau prin contact electric extern (numai la ATR), reglajul de schimbare temporara a temperaturii se efectueaza cu ajutorul comutatorului 2 (sub comutatorul principal si numai la ATR , ATF) reglajul ofset (calibrare ±10 °C) cu termometrul ,,cunoscut“ senzorul extern (TC-3, 3m) inclus in pachetul ATF si ATC, dimensiunea senzorului se poate prelungi pana la 100m.

design Obzor ELEGANT*, mai multe variante de culori, posibilitatea multor combinatii de casete

Instalarea termostatului

Conectarea

Termostatul se livreaza standard impreuna cu un set de materiale de conectare: 1x borna 3x2.5 + 2x conductor electric(cablu) de conexiune 2.5 negru (conectat la borna 15-L a termostatului si conectat la cablu faza), 1x borna 3x2.5 + 1x cablu electric de conexiune 2.5 albastru (conectat la cablu nul si termostat), 1x borna 2x2.5 (conectat la cablu PE). In cazul conectarii la borna 15-L sarcina se comuta numai pe borna 18.vezi in imaginea 1.(conectarea aparatului). Daca vreti sa folositi contactul fara potential al termostatului pentru a porni sau conecta sisteme de incalzire (cazane, malaxoare, regulatoare, sisteme de climatizare, samd.) in care se impune folosirea contactelor fara potential, atunci nu conectati borna 15-L ! Impreuna cu termostatul se livreaza standard borna pentru conectare la nul, asta pentru cazul in care in cutia de instalare este atasata intrare si iesire la sarcina. Borna 2 x 2.5 se foloseste numai in cazul in care este neaparat necesara conectarea conductorului PE.

Senzor extern (de pardoseala)

Instalati senzorul in pardoseala (numai la ATF si ATC), intindeti instalatia din tub flexibil cat mai aproape de suprafata pardoselii. Impiedicati scurgerea betonului in tub (prin lipire) in asa fel, ca senzorul sa poata fi demontat oricand. Senzorul se poate prelungi cu un cablu adecvat pana la 100m. Conectati senzorul prin cablu la termostat la borna EXT.SENZOR, polaritatea nu conteaza.

Punerea in functiune

Instalati termostatul in cutia de instalare la o inaltime cuprinsa intre 1,5 pana la 1,7 m deasupra pardoselii, intr-un loc unde functionarea termostatului sa nu fie influentata de alti factori cum ar fi curenti de aer, raze solare directe, surse directe de incalzire samd.

- intoarceti pozitia comutatorului principal la minim pe 5 °C ascultand click-ul fin produs
- reglati comutatorul ajutator 1 pe zero
- ATC: reglati comutatorul ajutator 2 pe valoarea dorita, eventual reglati-l pe pozitia RO daca nu folositi senzorul extern de temperatura
- ATR/ATF: reglati comutatorul ajutator 2 la valoarea la care se schimba temperatura in momentul activarii functiei ,,modificare temporara a temperaturii“
- reglati comutatorul principal in asa fel ca indicatorul sa arate pe minim 5 °C
- reglati comutatorul principal la valoarea dorita – porniti termostatul cu comutatorul 1. Opriti functia ,,modificare temporara a temperaturii“(lampa de control 1 lumineaza continuu in verde sau rosu, lampa de control 2 lumineaza verde)

Incepand din acest moment termostatul va regla temperatura in incaperea respectiva. Termostatele ofera o mare posibilitate in reglarea temperaturii intre + 5 . . + 40 °C (ATR) si + 5 . . + 50 °C (ATF, ATC).

Temperatura reglata insa nu intotdeauna, din motive obiective, corespunde exact cu temperatura masurata cu termometrul in incaperea respectiva (aceasta e cauzata de curentii de aer). Pentru ca termostatii sa regleze la temperatura data de gradatiile aparatului, se poate face calibrarea comutatorului principal. Aceasta calibrare se va face dupa stabilizarea temperaturii in incaperea respectiva (dupa cel putin 24 de ore de la pornirea termostatului).

Reglajul temperaturii este facilitat de lampa de control 1, care indica cuplarea releului. Calibrarea se realizeaza in felul urmator:

- retineti pozitia comutatorului principal (pentru montaj ulterior)
- scoateti comutatorului principal
- cu surubelnita invartiti comutatorul 1 modificand diferenta intre temperatura masurata si cea reglata, in felul urmator:
  - a) in directia inversa acelor de ceasornic, in cazul in care temperatura din incapere este mai ridicata decat temperatura reglata pe comutatorul principal
  - b) in directia acelor de ceasornic, in cazul in care temperatura din incapere este mai scazuta decat temperatura reglata pe comutatorul principal

Repuneti comutatorul principal in pozitia initiala.

Modificarea temporara a temperaturii

Modificarea temporara a temperaturii este functia care permite schimbarea temporara (ridicare sau coborare) a temperaturii reglata prin comutatorul principal 2 intre anumite valori (prin reglajul cu ajutorul comutatorului ajutator la ATR, ATF sau stabil - 5 °C pentru ATC) fara sa i se schimbe pozitia. Aceasta functie se poate activa la toate termostatele prin butonul de modificare temporara a temperaturii de pe panou. Functia activata e semnalizata prin culoarea rosie aprinsa la modificarea temporara a temperaturii (LED2). La termostatul ATR se poate activa modificarea temporara a temperaturii prin mutarea bornei sursei de alimentare la borna de comutare externa. Daca functia este asa activata e semnalizata prin culoarea portocalie aprinsa la modificarea temporara a temperaturii (LED2).

Limitarea temperaturii din pardoseala

Termostatul ATC faciliteaza reglarea temperaturii in incapere, cat si in pardoseala. Daca temperatura din pardoseala trece peste limita (comutatorul ajutator 2) atunci releul decupleaza si in acest caz este indicata alimentarea si iesirea (LED 1) semnalizand scurt intermi-tent in rosu. Imediat ce temperatura pardoselii scade peste limita reglata, termostatul isi reia functia. Asa este protejata suprafata pardoselii impotriva temperaturii ridicate.

Funcia de control a senzorului

- Termostatele ATF si ATC au in componenta senzor de control extern. Daca senzorul nu este conectat, legat in scurt, suspendat sau sau nu percepe valorile de temperatura necesare (ex. este un alt tip de senzor) atunci (LED 1) indica defectiune la senzorul de alimentare si iesire semnalizand intermitent in rosu-verde in aceleasi intervale rosu si verde. Daca apare defectiunea la senzor releul de iesire intotdeauna decupleaza, iar dupa remedierea defectiunii functia termostatului se reia automat.
- Termostatul mixt ATC poate functiona si in regim de lucru fara senzor extern. In acest caz comutatorul ajutator trebuie neaparat sa se puna pe pozitia din dreapta margine (pozitia RO), asa se decupleaza controlul senzorului extern termostatul functionand numai cu senzorul intern de temperatura precum termostatul ATR.

PL

ATR - Analog Thermo Room:

- termostat pokojowy z zakresem temperatury +5...+40°C z wbudowanym wewnętrznym czujnikiem temperatury

ATF - Analog Thermo Floor:

- termostat podłogowy z zakresem temp. +5...+50°C z zewnętrznym czujnikiem temp.,
- funkcja “tymczasowej zmiany temperatury” w zakresie ±10 °C (obniżenie temperatury nocnej lub powiekszenie temperatury)

ATC - Analog Thermo Combined:

- kombinowany termostat z czujką temperatury podłogowej i pokojowej, czujki połączone są szeregowo i wzajemnie blokują się, funkcja “obniżenie nocnej temperatury” trwałe ustawiona na obniżenie o -5 °C
- zakres temperatury +5 . . +50°C dla obu temperatur
- możliwość trybu jak u ATR (bez zewnętrznego czujnika temperatury)

ATR, ATF, ATC

- włączenie nocnego spadku temperatury wykonuje się przyciskiem lub zewnętrznym zestykiem (tylko u ATR), nastawienie nocnego spadku temperatury wykonuje się wewnętrznym potencjometrem (pod głównym elementem do regulacji, tylko u ATR oraz ATF) nastawienie offsetu (kalibracji ±10°C) zewn.czujnik temp. (TZ-3,3m) jest tylko w Complete ATC i Complete ATF, dł.można przedł. aż do 100m

Instalacji termostatu

Złącze

Termostat jest standartowo wyposażony: 1x zacisk 3x2,5 + 2x przewód do podłączenia 2,5 czarny (podłączenie zacisków termostatu 15-L i podłączenie do przewodu fazowego), 1x zacisk 3x2,5 +1x przewód do podłączenia 2,5 niebieski (podłączenie roboczych (zerowych) przewodów a termostatu), 1x zacisk 2x2,5 (podłączenie przewodów PE). W przypadku podłączenia zacisków 15-L dochodzi do łączenia obciążenia tylko na zacisku 18, patrz rysunek 1. (podłączenie aparatu). Jeżeli podłączamy bezpotenciałowy zestyk termostatu dla łączenia sterowania systemów (piece, regulatory, klimatyzacje itd), gdzie wymaga się zastosowanie zestyku bezpotenciałowego – 15-L niełączyć ! Z termostatem jest standartowo dostarczany zacisk na podłączenie przewodów roboczych (zerowych), w przypadku, że w puszce elektroinstalacyjnej jest wejście i wyjście dla obciążenia. Zacisk 2x2,5 podłącza się tylko w przypadku konieczności podłączyć przewody PE.

Zewnętrzny (podłogowy) czujnik

Jeżeli intalujemy czujnik podłogowy (tylko u ATF i ATC), potrzebne jest pociągnąć rurkę instalacyjną co najbliżej wierzchu podłogi. Zabroncie wcieku betonu do rurki (zaślepką) tak, żeby było możliwe sensor kiedykolwiek zdemontować. Czujnik może być przedłużony odpowiednim kabelem aż do 100m. Przewody czujnika należy podłączyć pod zaciski EXT. SENZOR, na biegunowości niezależy.

Uaktywnienie

Termostat zainstalujcie do puszki instalacyjnej w wysokości od 1,5 do 1,7m nad poziomem w miejscu, gdzie nie będzie funkcja termostatu uzależniona od przeciagu powietrza, bezpośredni kontakt ze słońcem, bezpośredni kontakt z ogrzewaniem, itd.

- stawić główne pokrętło temperatury na min tzn. 5 °C oraz zdjąć go.
- ustawić temperaturę na zero
- ATC: ustawić odpowiednią temperaturę, ewentualnie przełączyć do pozycji RO jeżeli niewykorzystujemy zewnętrzną czujkę
- ATR/ ATF: ustawić temperaturę na wartość o którą się ma zmienić temperatura podczas aktywacji funkcji „tymczasowa zmiana temperatury“
- ustawić temperaturę tak, żeby strzałka pokazywała 5 °C
- ustawić na potrzebną temoeraturę
- włączyć termostat łącznikiem 1. Wyłączyć funkcję„tymczasowej zmiany temoeratury“ (signalizacja 1 świeci trwałe na zielono lub czerwono, sygnalizacja 2 świeci na zielono)

Od teraz będzie termostat regulować temperaturę w danym pomieszczeniu. Termostaty mają szeroki zakres temperatury teploty + 5 . . + 40 °C (ATR) i + 5 . . + 50 °C (ATF, ATC). Regulowana temperatura niemusi odpowoadać nastawionej temperaturze mierzonej innym termometrem w danym pomieszczeniu (to może być spowodowane przepływem powietrza, itd.). Dlatego żeby byli termostaty regulowane na odpowiednią temperaturę wg. skali aparatu, można wykonać kalibrację temperatury. Kalibracja wykonuje się po ustaleniu temperatury w pomieszczeniu (tzn. min. po 24 godz. od załączenia termostatu).

Ustawić temperaturę pomoże sygnalizacja 1, która sygnalizuje załączenie przekaźnika. Kalibracje należy wykonać następujaco:

- należy zapamietać pozycję pokrętła (dla potrzeby powrotu)
- zdjąć obudowę (pokrętło)
- śrubokrętem pokręcić potenciometr 1 o różnicę pomiędzy zmierzoną i ustawioną temperaturą i to:
  - a) aprzeciw kierunku zegaru w przypadku że jest temoeratura w pomieszczeniu większa niż temperatura ustawiona głównym pokrętłem
  - b) w kierunku zegaru, w przypadku że temperatura w pomieszczeniu jest mniejsza niż temperatura ustawiona głównym potenciometrem

Tymczasowa zmiana temperatury

Tymczasowa zmiana temp. jest funkcja, która pozwala tymczasowo zmienic (powiękzyć lub obniżyć) temperaturę ustawioną głównym pokrętłem 2 o pewny poziom (ustawiono pokrętłem u ATR, ATF lub - 5 °C dla ATC) bez zmiany pozycji. Tą funkcę można aktywować u wszystkich termostatów klawiszem tymczasowa zmiana temp. na panelu. Aktywność funkcji jest sygnlizowana czerwonym kolorem (LED2). U termostatu ATR można także aktywować zmianę temperaturyodłączeniem zasilania pod zacisk zewn. sterowania. Co jest sygnalizowane pomarańczowym kolorem (LED2).

Ograniczenie temperatury podłogi

Termostat ATC pozwala regulować temperaturę jak pokojową, tak i podłogową. Jeżeli dojdzie do przekroczenia limity temperatury (2) podłogi jest rozłączony i ten stan sygnalizuje zasilanie i wyjście (LED1) krótkim czerwonym zamiganiem. Jeżeli temperatura podłogi spadnie pod ustawione ograniczenie, tak funkcja termostatu jest obnowiona. Tak jest zapewniona ochrona wykładziny podłogowej przeciw przegrzaniu.

Funkcja kontroli czujnika

- Termostaty ATF i ATC są wyposażone kontrolą zewnętrznego czujnika. Jeżeli jest czujnik niepodłączony, zwarty lub jest poza zakresem pozwolonych wartości (np. inny typ czujnika) tak jest sygnalizaowany błąd czujnika sygnalizacją zasilania i wyjścia (LED1) która miga na czerwono-zielono. Jeżeli pojawi się błąd czujnika to zestyk wyjściowego przekaźnika jest rozłącznony i funkcja termostatu się ponownie włączy po usunięciu błędu.
- Kombinowany termostat ATF i ATC może pracować i w trybie bez zewnętrznego czujnika. W takim przypadku jest potrzebne pokręcić 2 w prawo na max. (pozycja RO), czym wyłączy się sygnalizacja zewnętrznego czujnika i termostat pracuje z zewnętrznym czujnikiem temperatury tak samo jak termostat ATR

HU

ATR - Analog Thermo Room:

- Szobatermosztát +5.. +40°C közötti hőmérséklet tartománnyal, beépített szenzorral

ATF - Analog Thermo Floor:

- Padlótermosztát +5..+50°C közötti hőmérséklet tartománnyal, külső szenzorral
- „ideiglenes hőmérséklet változtatás“ funkcióval ± 10°C

ATC - Analog Thermo Combined:

- Szoba- és padlótermosztát egyben, sorosan és blokkba rendezhető érzékelőkkel
- „ideiglenes hőmérséklet változtatás“ funkcióval, ami fix - 5°C(éjszakai)
- +5..+50°C közötti hőmérséklet tartománnyal mindkét szenzornál, külön állítható

ATR, ATF, ATC

- Az éjszakai funkció egy nyomógombbal, vagy egy külső bemenettel kapcsolható(csak ATR). Az éjszakai hőmérséklet különbség a vezérlőpanel alatt beállítható(csak ATR és ATF). Az érzékelők hitelesítéséhez a kiegyenlítési érték ±10°C a külső érzékelő (TC-3, 3m) kizárólag a komplett ATF és a komplett ATC alapkiszerelésének része. Az érzékelő hossza akár 100m is lehet.

A termosztát üzembehelyezése

Átkötés

A termosztátot az alábbi bekötési anyagokkal szállítjuk: 1x 3x2,5 csatlakozó + 2 x 2,5-os csatlakozóvezeték(piros) – a termosztát bekötésére a 15-L és a fázisra, 1x 3x2,5 + 1x 2,5 kék vezeték(a nulla bekötésére), 1x 2x2,5-es vezeték. A fázist a 15-as csatlakozóra, a kapcsolt terhelést csak a 18-ös csatlakozóra kössük, ahogy az 1-es ábrán látható. Ha a termosztát potenciál nélküli kontaktusát szeretné használni fűtésvezérléshez (boilerek, konverterek, szabályzók, légkondícionálók, stb.), ahol elkerülhetetlen a potenciál nélküli kontaktus használata, ne csatlakoztassa a 15-as csatlakozóra a fázist. A termosztát wago csatlakozókkal csatlakoztatható a vezetékekhez.

Külső (padló) érzékelő

Ha szenzort szerel fel (csak ATF és ATC esetén), vezesse a kábelt a padló alatti kábelcsatornában, ezáltal lehetőség nyílik a szenzor eltávolítására, ha az szükségessé válna. Lehetőség van az érzékelő kábelének hosszabbítására 100 m-ig, megfelelő kábel alkalmazásával. A külső érzékelőt a termosztát EXT.SENZOR csatlakozójára csatlakoztassa.

Üzemeltetés

Szerelje a termosztátot a 1,5 – 1,7 m-rel a padló fölé, olyan pozícióba, hogy könnyen elérhető és kezelhető legyen, valamint védje olyan hatásoktól mint közvetlen napfény, víz és sugárzó hő, stb.

- forgassa a fő forgatógombot minimum állásba, pl. 5°C
- állítsa az 1-es kiegészítő kapcsolót 0 állásba
- ATC: állítsa be a 2-es kiegészítő kapcsolón a szükséges hőmérsékletet, vagy fordítsa RO pozícióba ha nem használ külső érzékelőt
- ATR / ATF: állítsa be a 2-es kiegészítő kapcsolón azt a funkciót, amelyiket aktíváni szeretné -„ideiglenes hőmér séklet módosítás“
- állítsa a forgókapcsolót a minimum vonalhoz
- állítsa be a fő forgatógombon a kívánt értéket
- kapcsolja be a termosztátot az 1-es gombbal. Kapcsolja ki az„ideiglenes hőmérséklet módosítás“ funkciót

Ettől kezdve a termosztát szabályozza a szoba hőmersekletet. Széles tartományok között képes szabályozni, + 5 ..+40°C (ATR) és + 5 .. + 50 °C (ATF, ATC). Azonban a hőmérséklet szabályozását befolyásolhatják egyéb tényezők, pl. időszakos levegőáramlás, vagy a hibás csatlakoztatások átmeneti ellenállása, stb. A termosztát pontos szabályozásra alkalmas a hőmérsékleti skála alapján, ha kalibrálva van a fő forgatógomb. A kalibrációt hosszabb működést követően ajánlott elvégezni, amikor a szoba hőmérséklete stabilan állandó. (pl. 24 órás üzem után)

Jelzőfény 1, a relé működését jelzi, ez segít a hőmérséklet beállításában. Kalibrálási javaslatok:

- jegyezze meg a fő forgatógomb helyzetét
- távolítsa el a fő forgatógombot
- forgassa az 1-es gombot egy arra alkalmas csavarhúzóval a differencia és a mért érték között:
  - a) óra járásával ellentétes irányba, ha a szoba hőmérséklete magasabb, mint a fő forgatógombbal beállított érték
  - b) óra járásával egyező irányba ha a szoba hőmérséklete alacsonyabb, mint a fő forgatógombbal beállított érték

Ideiglenes hőmérséklet változtatás

Ez a funkció lehetővé teszi a hőmérséklet ideiglenes megváltoztatását a főgombbal beállított hőmérséklethez képest. (külső gombal állítható az ATR és ATF termosztátoknál, és fix -5 °C az ATC typusnál). Az aktív folyamatot a 2-es LED világítása jelzi, az ATR típusnál egy külső vezérlő jelről is szabályozható, melyet a 2-es LED narancssárga fénnyel jelez vissza.

Padló hőmérséklet maximum

Az ATC termosztát képes a szoba- és padló hőmérséklet egyidejű figyelésére, amennyiben a padló hőmérséklete meghaladja a maximum értéket, a relé elenged és az 1-es LED rövid világítással jelzi.

Szenzor ellenőrzés

- Az ATRf és ATC termosztát folyamatosan ellenőrzi a szenzorokat. Amennyiben egy szenzor nincs csatlakoztatva, vagy rövidzár keletkezik rajta, vagy irreális hőmérséklet értéket ad az 1-es LED azonos ütemű piros-zöld fénnyel jelzi a problémát. Ebbeh az esetben a kimeneti relé elenged, amíg a hiba nincs elhárítva.
- Az ATC kombinált analóg termosztát képes külső szenzor nélküli funkcióban is működni, ebben az esetben a használhatósága az ATR termosztáthoz hasonlóan a belső szenzorra korlátozódik. Ilyenkor a 2. gombot teljesen jobbra kell fordítani(RO) helyzetbe.

RU

ATR - Analog Thermo Room:

- Комнатный термостат с диапазоном температур +5.. +40°C со встроенным (внутренним) сенсором

ATF - Analog Thermo Floor:

- напольный термостат с температурным диапазоном +5.. +50°C с внешним сенсором
- функция “временное изменение температуры” в диапазоне ± 10°C (ночной спад или превышение температуры)

ATC - Analog Thermo Combined:

- комбинированный термостат с комнатным и напольным сенсорами, которые подключены
- последовательно и взаимно друг друга блокируют, функция “ночной спад” фиксированно настроена на снижение на 5°C
- температурный диапазон +5.. +50°C для обоих сенсоров (настраивается самостоятельно)
- можно эксплуатировать в режиме ATR (без внешнего сенсора)

ATR, ATF, ATC

- включение ночного спада производится кнопкой или внешним контактом(только у ATR). Настройка ночного снижения производится вспомагательным регулятором 2(под крышкой тормостата и только у ATR и ATF) настройка офсет ±10°C) с “известным” термометром. Внешний сенсор (TC-3, 3m) входит в комплект поставки только у Komplet ATF и Komplet ATC, длину кабеля можно продолжить на длину до 100 м

Монтаж термостата

Спойка

Термостат стандартно поставляется с комплектом для спойки(соединения): 1x клемма 3x2.5 + 2x соединит. провод 2.5 черный (соединение клемм термостата 15-L и подключение к фазе), 1x клемма 3x2.5 + 1x соединит. провод 2.5 синий (соединение рабочих (нейтральных) проводов и термостата, 1x клемма 2x2.5 (подключение PE проводов). В случае спойки клемм 15-L коммутируемая нагрузка подключается только на клемму 18(см.рис. 1). Если хотите использовать блок-контакт термостата для коммутации управляющих блоков систем отопления (котлы, смесители, регуляторы, климатизации и т.п.), где необходимо применение блок-контакта, клеммы 15-L не соединяйте! В комплекте с термостатом также поставляется wago - клемма для соединения рабочих (нейтральных) проводов на случай, если в монтажную коробке размешен привод и отвод к нагрузке. Клемма 2 x 2.5 применяется только при необходимости соединить провода PE.

Внешний (напольный) сенсор

Если необходимо установить напольный сенсор (только у DTF и DTC), протяните его через гибкую монтажную трубку как можно ближе к поверхности пола. Предупредите попаданию бетона в трубку, чтобы сенсор можно было демонтировать. Длина кабеля сенсора может быть увеличена до 100m. Провода сенсора подключите к термостату на клеммы EXT.SENZOR, независимо от полярности. После подключения питания активизируется исходный режим (Auto). На дисплее термостата будет изображены актуальная комнатная температура и время 00:00.

Введение в эксвплуатацию

Термостат установите в монтажную коробку на высоту от пола 1,5 - 1,7 м там, где на функции термостата не будут влиять прямые солнечные лучи, сквозняк, горячий воздух от отопительных приборов и т.п.

- поверните главный регулятор на миним. шаг т.е. на 5 °C и, легко поддев, снимите его
- установите вспомагательный регулятор 1 на нулевую позицию
- ATC: установите вспомагательный регулятор 2 на желаемую величину, если не используете внешний сенсор, переключите его на позицию RO
- ATR/ ATF: установите вспомагательный регулятор 2 на величину, на которую должна изменится температура при активизации функции„временное изменение температуры“
- установите главный регулятор так, чтобы риска была направлена на минимум, т.е. на 5 °C
- установите главный регулятор на желаемую величину
- включите термостат включателем 1. Выключите функцию„временное изменение температуры“ (контролька1 светит длительно зеленым или красным, контролька 2 светит зеленым)

С этого момента термостат регулирует температуру в Вашем помещении. Термостаты обладают широким диапазоном регулирования температуры + 5 . . + 40 °C (ATR) и + 5 . . + 50 °C (ATF, ATC). Регулируемая температура может точно не соответствовать заданной и измеренной температуре термометром в помещении по объективным причинам (например, циркуляция воздуха, сопротивление материалов и т.п.). Поэтому, чтобы термостаты регулировали работу отопления соответственно шкале изделия, нужно провести калибровку главного регулятора. Калибровка проводится после стабилизации температуры в помещении (т.е. мин. через 24 часа от включения термостата).

Настройкам термостата поможет контролька 1, которая показывает включение реле. Калибровка проводится следующим образом:

- запомните положение главного регулятора (при необходимости возврата в исходное положение)
- снимите главный регулятор
- отверткой поверните вспомагательный регулятор 1 на разницу между измеренной и заданной температурой, т.е. :
  - a) против часовой стрелки, если температура в помещении выше , чем температура заданная главным регулятором
  - b) по часовой стрелке, если температура в помещении ниже, чем температура заданная главным регулятором

Верните главный регулятор в исходное положение

Временное изменение температуры

Временное изменение температуры - это функция, которая позволяет временно изменить (снизить или повысить)температуру заданную главным регулятором 2 на определенную величину (настраивается вспомагательным регулятором у ATR, ATF или фиксированно - 5 °C у ATC) без изменения его положения. Эту функцию можно активизировать у всех термостатов кнопкой временного изменения температуры на передней панели. Если функция активизирована - светит красный LED2. У термостата ATR также возможно активизировать временное изменение температуры переводом клеммы напряжения питания на клемму внешнего управления. Если функция активизирована таким способом- светит оражевый LED2.

Лимит температуры

Термостат ATC позволяет регулировать как температуру в помещении, так и температуру пола. Если произойдет превышение лимита температуры пола (вспомагательный регулятор 2) - реле разомкнуто. На это состояние указывает краткое красное мигание LED 1 - индикация питания и выхода. Как только температура пола станет ниже заданного лимита - функции термостата обновлены. Таким образом обеспечена охрана покрытия пола от повреждения перегревом.

Функция контроля сенсора

- Термостаты ATF и ATC обладают функцией контроля внешнего сенсора. Если работа сенсора нарушена(замыкание, отключение) или заданы ошибочные параметры (например, другой тип сенсора) - мигает красно-зеленый LED1 с одинаковым интервалом свечения красного и зеленого сигнала - индикация питания и выхода.
- Комбинированный термостат ATC может работать и в режиме без внешнего сенсора. В этом случае необходимо повернуть вспомагательный регулятор 2 в крайнее правое положение (позиция RO), что выключит контроль внешнего сенсора. В этом случае термостат работает как ATR.